# SIÈGES PILOTE

## Type SC 95

### À poser sur coffre uniquement, siège en cuir synthétique

- Suspension mécanique avec réglage manuel au poids du pilote
- Réglage longitudinal de 150 mm
- Dossier inclinable de 15°
- Accoudoirs repliables
- Poids : 31 kg

| Réf. | Désignation |
|---|---|
| **SC95** | Siège cuir synthétique |
| **SC95TB** | Siège avec revêtement tissu |
| **CTSC95** | Option : console tournante |

## Crew 400

### À poser sur coffre uniquement, siège en cuir synthétique

- Siège passager pour fixation sur coffre, très robuste en cuir synthétique noir
- Avec ou sans accoudoir, pour un ou plusieurs sièges à suivre
- Poids : 13,5 kg

| Réf. | **CREW400** |
|---|---|

+ ***Option** Ceinture 2 points Réf. **CSSC97***

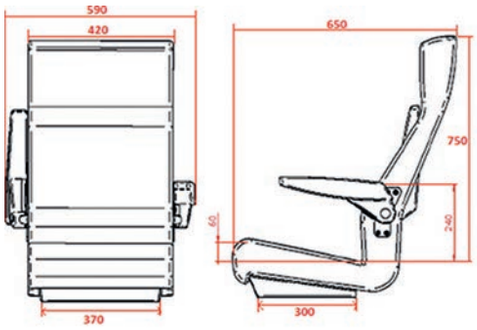

## Skipper 20 avec suspension

### Suspension réglable (à poser sur coffre)

- La suspension réglable procure un grand confort dans des conditions de travail sévères
- Réglage en hauteur : de 420 à 480 mm
- Réglage longitudinal : 100 mm
- Poids : 28 kg

| Réf. | **SKIP20S** |
|---|---|

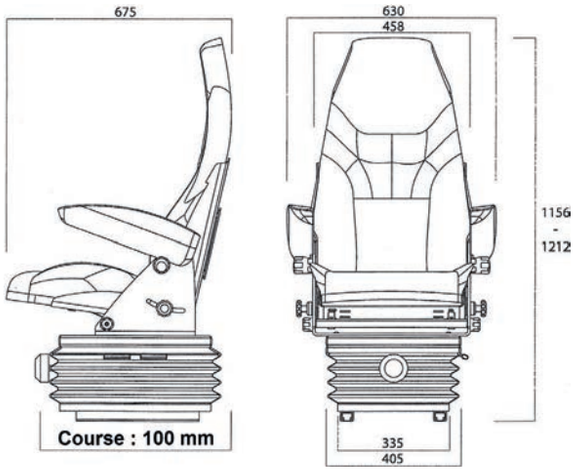


CONFORT À BORD